CANTITATI:
1. SAPATURA : 2,5 mc
2. BETON C16/20 mc - 2,5 mc

Nota:
1. Planurile de rezistenta se vor citi cu planurile de arhitectura si instalatii!
2. Toate planurile de fundatii se vor citi impreuna!

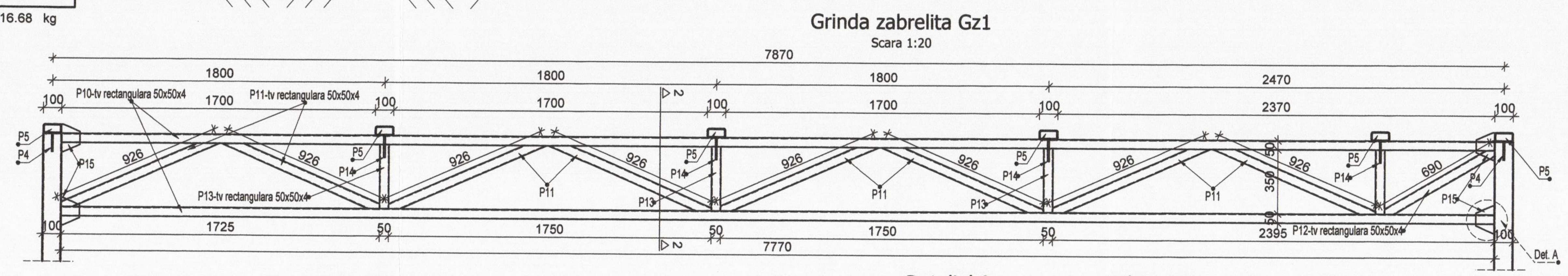

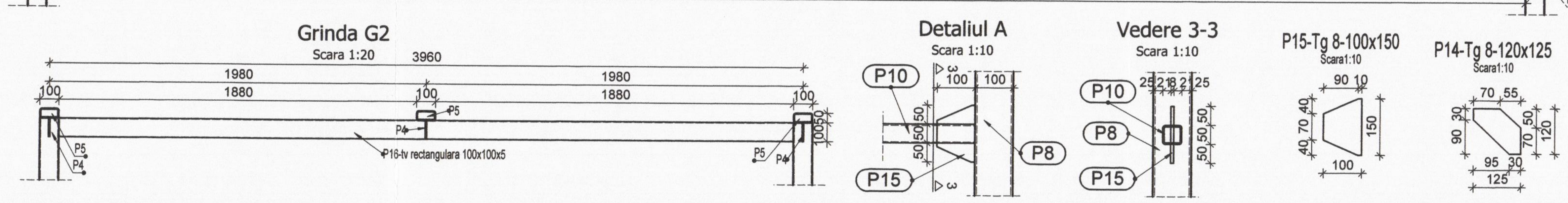

EXTRAS DE LAMINATE							
pozitie	denumire	Lungime (mm)	nr.buc	masa (Kg) kg/m	kg/buc	kg/poz	material
P1-Stalp S1, S1a	tv 100x100x5	2398	8	14,40	34,53	276,25	S275JR
P2	tg 12-240x240	240	11	22,61	5,43	59,69	S275JR
P3	tg 8-100x70	70	44	6,28	0,44	19,34	S275JR
P4	tg 8-100x100	100	24	6,28	0,63	15,07	S275JR
P5	tv 100x50x5	550	18	12,30	6,77	121,77	S275JR
P6	tv 40x40x4	29750	3	4,20	124,95	374,85	S275JR
P7	LNP 50x50x5	100	1	3,77	0,38	0,38	S275JR
P8-Stalp S2, S2a	tv 100x100x5	2898	3	14,40	41,73	125,19	S275JR
P9	tv 100x100x5	300	1	14,40	4,32	4,32	S275JR
P10	tv 50x50x4	7770	2	5,45	42,35	84,69	S275JR
P11	tv 50x50x4	926	8	5,45	5,05	40,37	S275JR
P12	tv 50x50x4	690	1	5,45	3,76	3,76	S275JR
P13	tv 50x50x4	350	4	5,45	1,91	7,63	S275JR
P14	tg 8-120x125	125	8	7,54	0,94	7,54	S275JR
P15	tg 8-100x150	150	4	6,28	0,94	3,77	S275JR
P16	tv 100x100x5	3860	1	14,40	55,58	55,58	S275JR
P17	tv 100x50x5	800	2	12,30	9,84	19,68	S275JR
	Tija filetata Ø16	1050	44		0,00	0,00	
	Saiba M16		44		0,00	0,00	
	Piulita M16		132		0,00	0,00	
TOTAL LAMINATE						1219,89	
electrozi+grund (3%)						36,60	
Total (kg)						1256,5	

Lista forme fasonate BST500S

Poz.	Buc.	ø [mm]	Lungime unitara [m]	Calitate otel	Bare cotate (fara scara)	Lungime totala [m]	Greutate [kg]
1	44	8	0.96	BST500S	8 – 20 – 20 – 20 – 8	42.24	16.68

Greutate totala BST500S (kg): 16.68 kg

NOTE:
01. A se citi aceasta plansa impreuna cu plansele de arhitectura si instalatii si a se corela cu acestea;
02. Cota ±0.00 a constructiei este definita in planurile de arhitectura;
03. Cotele relative sunt date functie de cota ±0.00 definita la punctul 2;
04. La realizarea lucrarilor se va tine cont de normele de protectie, igiena si sanatatea muncii aflate in vigoare;
05. Sudurile ce se vor executa pe santier vor fi de tip continuu pe conturul elementelor;
06. Grosimile cordoanelor de sudura vor fi 0.7 x tmin.
07. Grosimea unui cordon de sudura nu va fi mai mic de 3mm.
08. Suprafetele metalice se vor proteja impotriva coroziunii conform caietelor de sarcini.
09. Sudurile se vor executa pe toata lungimea de suprapunere a pieselor.
10. Diametrul gaurilor va fi mai mare cu 2mm decat diametrul surubului.

PROTECTIA ANTICOROSIVA:
*Gradul si tipul de curatire conform GP 111-2004:
1) Felul mediului - urban
2) Indicativul mediului - T-I-FN
3) Grad de curatire minim - 4
*Agresivitatea mediului conform STAS 10128/86:
1) Felul mediului - urban
2) Clasa de agresivitate a mediului - 2 m
*Categoria de coroziune:
C3 (medie), zona urbana
*Protectie minima:
1) grund: 1 strat - min. 40μm/strat
2) vopsea: 2 straturi - min. 40μm/strat

MATERIALE - conf. SR EN 10025:2004:
a. S355J2 - bare laminate si table - structura principala
- limita de curgere minimă fy = 355N/mm2;
- modulul de elasticitate E = 210000 N/mm2

b. Toate suruburile de prindere a ansamblurilor vor fi grupa 8.8.

*Categoria de executie a elementelor conform STAS 767/0-88:
Categoria de executie - B
*Clasa de calitate otelului conform SREN 1993-1-10/2006:
Clasa de calitate - 2
*Calitatea imbinarilor sudate conform Normativ C 150-99:
Nivel de acceptare a imbinarilor sudate - B

Categoria de importanta(cf. HGR 766/1997): **A**
Clasa de importanta (cf. P100 - 1/2013): I
Gradul de rezistenta la foc (cf. P118/99): **Gradul I**
Risc de incendiu (cf. P118/99): **Risc mic de incendiu**

Zona seismica de calcul este caracterizata prin valoarea de varf a acceleratiei terenului ag=0.25g, perioada de colt Tc=0.7s- conform normativ P100-1 /2013

PROIECTANT GENERAL: ASOCIEREA BAU STARK S.R.L. MINIMED SOLUTIONS S.R.L. PROFESSIONAL TECH CONSTRUCT DESIGN S.R.L. (FOSTA HOSPITAL PROJECT & CONSULTING S.R.L.) HOSPITAL TECHNICAL SOLUTIONS S.R.L.			BENEFICIAR: JUDETUL ARGES - SPITALUL DE URGENTA PITESTI DENUMIRE PROIECT: EXTINDERE SI DOTARE SPATII DE URGENTA SI AMENAJARI INCINTA SPITALUL JUDETEAN DE URGENTA PITESTI ADRESA PROIECT: ALEEA SPITALULUI NR. 36, PITESTI		
PROIECTANT DE SPECIALITATE REZISTENTA: BAU STARK S.R.L.			TITLUL PLANSEI: PLAN STRUCTURA ESTACADA FLUIDE MEDICALE		PROIECT NR. BSTK186 FAZA P.T. + D.E. SPECIALITATEA REZISTENTA
	NUME	SEMNATURA	SCARA 1:150 ; 1:10	DATA 2022	REVIZIA 00 / PLANSA 1
SEF DE PROIECT	Arh. Eugen Banuta				
PROIECTAT	Ing. Cosmin Andreescu				
DESENAT	Dragos Puscasu				R 81

h/l= 594 / 1000 (0.59m2)

Allplan 2019